ABS-Lock X-T

Ankerpunt voor installatie met hollewandankers op trapeziumplaat

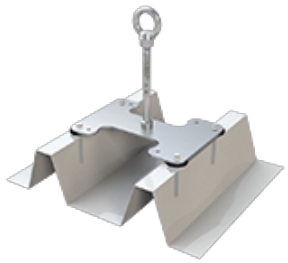

Toepassing
Profiel daken | Platte daken

Ondergrond
Trapeziumplaten

Bevestiging
Hollewandankers

Certificering
EN 795 | DIBt | Ü-markering
ANSI

ABS-Lock SYS
tussen | Eind- en bochtsteun

Richting van de krachten
dwars belastbaar

Max. aantal gebruikers
3 personen

Overige
Roestvrij stalen

Bent u op zoek naar een valbeveiliging voor uw dak met trapeziumplaten dat is gecertificeerd door het Duitse Instituut voor Bouwtechniek (DIBt)? Dan is het aanlijnpunt ABS-Lock X-T precies wat u zoekt! Het roestvrij stalen ankerpunt met plastisch vervormbare steun (Ø 16mm) heeft een algemene goedkeuring Bouwtoezicht (abZ) en is voorzien van een Ü-markering.

De verankeringsvoorziening is ontwikkeld voor zowel positief als negatief aangebrachte trapeziumplaten. Hij kan als enkelvoudig ankerpunt worden gebruikt, maar ook als component in een kabeltraject. Bevestigd wordt de valbeveiligingsoplossing met 4 hollewandankers die bij levering zijn inbegrepen.

Het ankerpunt is getest voor dwarsbelastingen en zekert 3 medewerkers tegen een val van het dak. Maak uw valbeveiliging compleet met onze PBM-set voor dakdekkers.

- Algemene goedkeuring Bouwtoezicht (abZ) Z-14.9-688
  (Let bij montage in Duitsland op de abZ-voorschriften)
- EN 795:2012, A + CEN/TS 16415:2017
- Trapeziumplaat, staal vanaf 0,5mm (0,63 mm volgens abZ richtlijn)
- Warme daken, gatafstand 180-250mm
- Incl. bevestigingsmateriaal
- Met steunbuis als eind- en hoekelement in kabeltrajecten

Gewerbering 3 · D-47623 Kevelaer
ABS Safety GmbH

fon: +49 2832 – 97281-0
fax: +49 2832 – 97281-29

info@absturzsicherung.de
www.absturzsicherung.de

Toebehoren/componenten

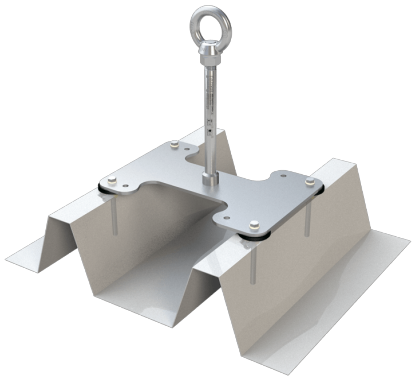

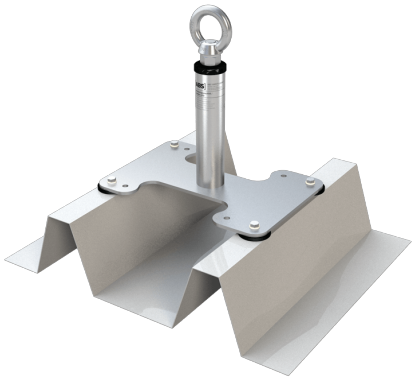

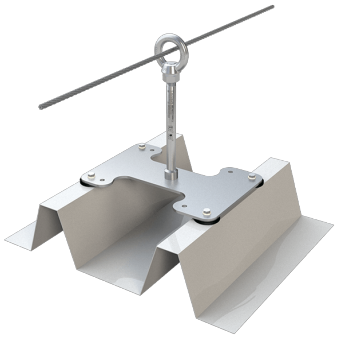

Anschlageinrichtungen
DIN EN 795:2012
www.dekra-siegel.de
DEKRA
geprüft

Toebehoren/componenten

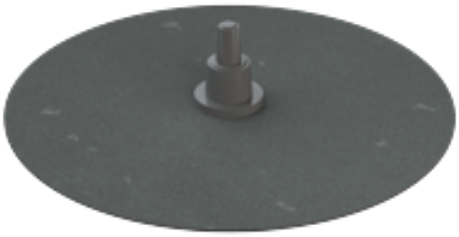

ABS-LockSeal Bitu & Bitu-S
Afdichtmanchet voor ankerpunten (Ø 16, 24 en 42 mm) op bitumendaken

ABS-LockSeal Plastic
Afdichtmanchet voor ankerpunten (Ø 16, 24 en 42 mm) op PVC-, PP- en PE-daken

ABS Therm & ABS Signal
Thermobeschermkap & signaalpaal voor ankerpunten

ABS-Lock X steunbuis
Roestvrijstalen versterking voor ABS-Lock X ankerpunten

Gewerbering 3 · D-47623 Kevelaer
ABS Safety GmbH

fon: +49 2832 – 97281-0
fax: +49 2832 – 97281-29

info@absturzsicherung.de
www.absturzsicherung.de